NORHAM

VAN'O'FLEX® KHAM

VANNES & RÉGULATEURS

Vannes de sectionnement pour l'assainissement

- **Construction mixte :** en acier inox AISI 316 et PEHD pour un poids plus léger et une résistance à la pression optimale.
- **Haute résistance aux milieux agressifs :** environnement marin, confinement, etc.
- **Manuelle** ou **motorisable**.
- **Murale** ou **en ligne**.

NORHAM

afaq ISO 9001 Qualité AFNOR CERTIFICATION N° 1997 \ 8004.7

ZA DRUISIEUX — 26260 SAINT DONAT SUR L'HERBASSE - FRANCE
TÉL : 33 (0) 4 75 45 00 00 - norham@norham.fr // www.norham.fr

VAN'O'FLEX® KHAM

VANNES & RÉGULATEURS

SOMMAIRE

INTRODUCTION 4

DOMAINE D'APPLICATION 4

DONNÉES TECHNIQUES 4

LA GAMME 5

VAN'O'FLEX® À ÉTANCHÉITÉ UNIDIRECTIONNELLE 6

KHAM, VANNE D'ÉTANG DU DN 100 AU DN 500 6

AUTRES SOLUTIONS NORHAM 8

VAN'O'FLEX® KHAM

VANNES & RÉGULATEURS

INTRODUCTION

DOMAINE D'APPLICATION

Les vannes murales et vannes en ligne de la gamme **VAN'O'FLEX®** sont conçues pour sectionner ou isoler les réseaux d'assainissement et d'eaux pluviales en cas de crues, d'inondation ou de pollution. Les vannes d'étang sont particulièrement adaptées pour les vidanges des bassins.

De construction mixte, en inox AISI 316 et PEHD, ces vannes sont plus légères et plus faciles à mettre en place que des vannes traditionnelles (acier, etc.), tout en étant hautement résistantes aux milieux agressifs (environnement marin, confinement, etc.).

Ces matériaux confèrent une très bonne résistance mécanique, tenue à la pression.

Munies d'une vis non montante ou d'une poignée de levage, les vannes **VAN'O'FLEX®** fonctionnent à la manière d'une guillotine et sont actionnées selon le cas par un accessoire manuel ou motorisé.

Tenues en stock du DN 100 au DN 1200, elles sont livrées dans les meilleurs délais.

DONNÉES TECHNIQUES

ÉTANCHÉITÉ

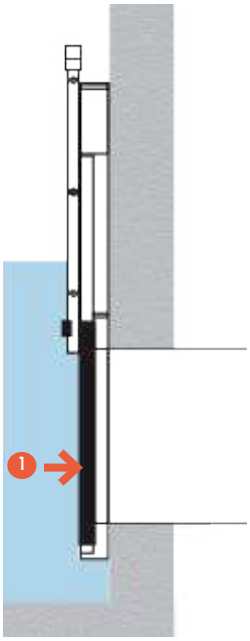

VANNES KHAM

1 Étanchéité [1] unidirectionnelle à la poussée.

1 Étanchéité [1] unidirectionnelle à la poussée.

(1) Étanchéité : 0,33 l/min par mètre de joint de linéaire (soit 0,0055 l/s). Cette valeur est théorique et dépend notamment de la qualité du support et du sens d'étanchéité (KHAM et KHAS). La vanne doit être montée selon les instructions de pose livrées.

QUALITÉ DES MATÉRIAUX

Les vannes sont de construction mixte en PEHD et inox 316L pour les parties métalliques, matériaux très résistants en milieu marin et présentant une très bonne compatibilité avec les eaux usées[2].

Les vannes murales nécessitent une maintenance minimale. L'écrou des vis non-montantes est en POM, un matériau insensible à la corrosion et aux poussières. L'écrou n'a donc pas besoin de graissage : même après une longue période d'inactivité, les vannes ne se grippent pas et restent manœuvrables en toute circonstance.

(2) Les eaux usées dégagent du sulfure d'hydrogène. Ce gaz toxique présent dans les réseaux d'assainissement et corrode prématurément les équipements de vantellerie en matériaux de moindre qualité.

Dimensions en mm. Tenue à la pression et pression de service en bars. Poids en kg. Couple O/F en Nm. Visuels non contractuels.

VAN'O'FLEX® KHAM

VANNES & RÉGULATEURS

LA GAMME

	VANNES À ÉTANCHÉITÉ UNIDIRECTIONNELLE
VISUEL	
MODÈLE	KHAM
DESCRIPTION	Vanne d'étang
DN	100 à 500
MOTORISATION FIXE (SERVOFLEX)	Non
MOTORISATION MOBILE	
MANŒUVRABLE À DISTANCE	
PRESSION DE SERVICE	0,1 bar

Pour des DN supérieurs ou des applications particulières sont proposées également des solutions sur-mesure et personnalisées (batardeau, déversoir rotatif, etc.) : nous consulter.

VAN'O'FLEX® KHAM

VANNES & RÉGULATEURS

VAN'O'FLEX® KHAM, VANNE D'ÉTANG DU DN 100 AU DN 500

DOMAINE D'APPLICATION

Les vannes d'étang **VAN'O'FLEX® KHAM** sont des vannes murales à poignée. ce sont des vannes **unidirectionnelles,** étanches à la poussée **jusqu'à 1 mCE** (voir p. 5).

Munies d'une poignée de levage, elles peuvent être actionnées directement sans ajouter d'accessoires. Pour les ouvrages profonds, les KHAM sont compatibles avec des rallonges RAM afin de les manœuvrer à distance voir p. 17).

Les vannes **KHAM** sont indiquées pour la vidange des étangs ou dans les ouvrages de by-pass des bassins autoroutiers.

Elles sont livrées avec leur kit de fixations (ancrages mécaniques).

DONNÉES TECHNIQUES

- **Tenue à la pression :** jusqu'à 0,1 bar (soit 1 mCE) ;
- **Étanchéité :** unidirectionnelle (voir p. 5) ;
- **Fixation :** sur paroi verticale avec kit de fixation fourni (visserie + joint).
- **Prête-à-manœuvrer :** pré-équipée d'une poignée de levage (possibilité de rallonges, voir p. 15).

MATÉRIAUX

- **Châssis, poignée, pelle et fixations :** inox AISI 316 L ;
- **Corps et glissières :** PEHD ;
- **Joints d'étanchéité :** EPDM ;
- **Écrou à vis non montante :** POM.

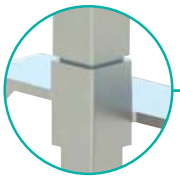

GUIDAGE OPTIMAL
pour une manœuvre facilitée.

POIGNÉE AMOVIBLE
permet l'ajout de la rallonge.

JOINT À LÈVRE EN EPDM [1]
pour la pelle et le châssis de la vanne.

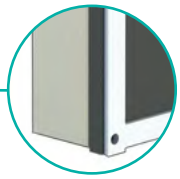

JOINT MOUSSE EN EPDM [1]
reprise des défauts de planéité du support.

(1) Les couleurs utilisées pour les schémas et visuels 3D ne correspondent pas à la réalité du produit : les joints EPDM sont de couleur noire.

Dimensions en mm. Tenue à la pression et pression de service en bars. Poids en kg. Couple O/F en Nm. Visuels non contractuels.

VAN'O'FLEX® KHAM

VANNES & RÉGULATEURS

GAMME KHAM DU DN 100 AU DN 500

RÉF.	Ø	A	B	C	E(1)	F(2)	H(2)	POIDS	P_S
KHAM110	110	300	545	70	95	360	145	7	0,1
KHAM125	125	300	545		90	360	171	7	
KHAM150	160	300	545		70	370	150	7	
KHAM200	200	300	545		50	375	150	7	
KHAM250	250	350	645		50	416	130	9	
KHAM300	300	400	745		50	470	147	10	
KHAM400	400	500	945		50	554	140	14	
KHAM500	500	600	1145		50	660	150	18	

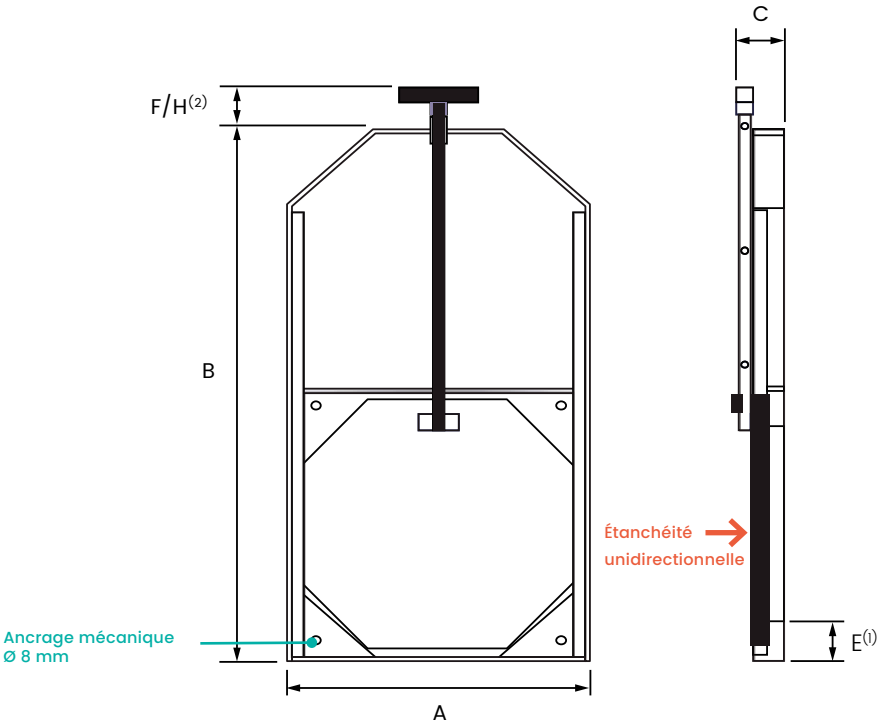

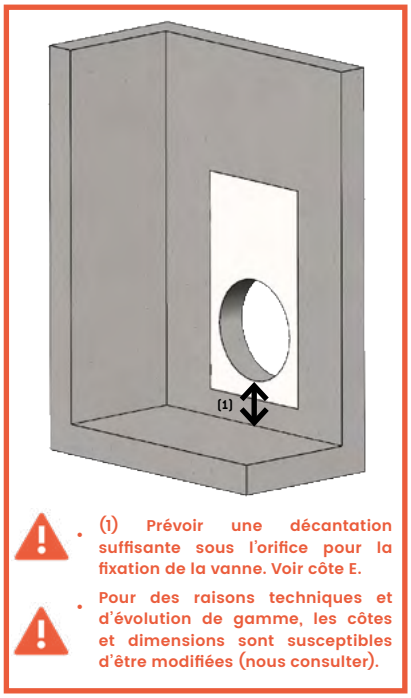

(2) F = vanne ouverte ; H = vanne fermée.

RALLONGES

Rallonges non superposables pour vannes manuelles à poignée amovible.
Pour installation directe sur vannes **KHAM**, en acier inox AISI 316.
Inclus pièce de blocage pour maintien de la pelle en position haute.

RÉF.	A	B
RAM1000	100	1000
RAM1500		1500
RAM2000		2000
RAM2500		2500

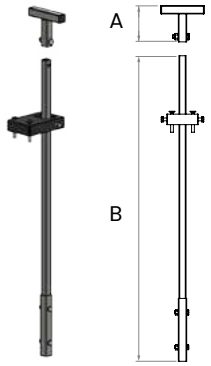

AUTRES SOLUTIONS NORHAM

VAN'O'FLEX À CRÉMAILLÈRE	RÉGULATEURS DE DÉBIT	MOTEURS MOBILES
Vannes murales à crémaillère, conçues pour les ouvrages by-pass.	Assure un débit de restitution constant.	Moteurs pour manœuvre de vannes.
Nous consulter.	TÉLÉCHARGEZ LA DOCUMENTATION	TÉLÉCHARGEZ LA DOCUMENTATION

NORHAM

ZA DRUISIEUX — 26260 SAINT DONAT SUR L'HERBASSE - FRANCE
TÉL : 33 (0) 4 75 45 00 00 - norham@norham.fr
www.norham.fr

afaq ISO 9001 Qualité
AFNOR CERTIFICATION
N° 1997 / 8004.7

www.norham.fr

DC-V&R-VAN'O'FLEX KHAM-001-IMP-JAN2023